MEGA

MEGA Beschläge

BESCHLÄGE MIT STIL.

Votre contact en Suisse : RR BARROS Sàrl – RR Commercial
Route des Provins 21 · 2087 Cornaux NE · Tél. +41 32 767 18 18
contact@rr-commercial.ch · www.rr-commercial.ch

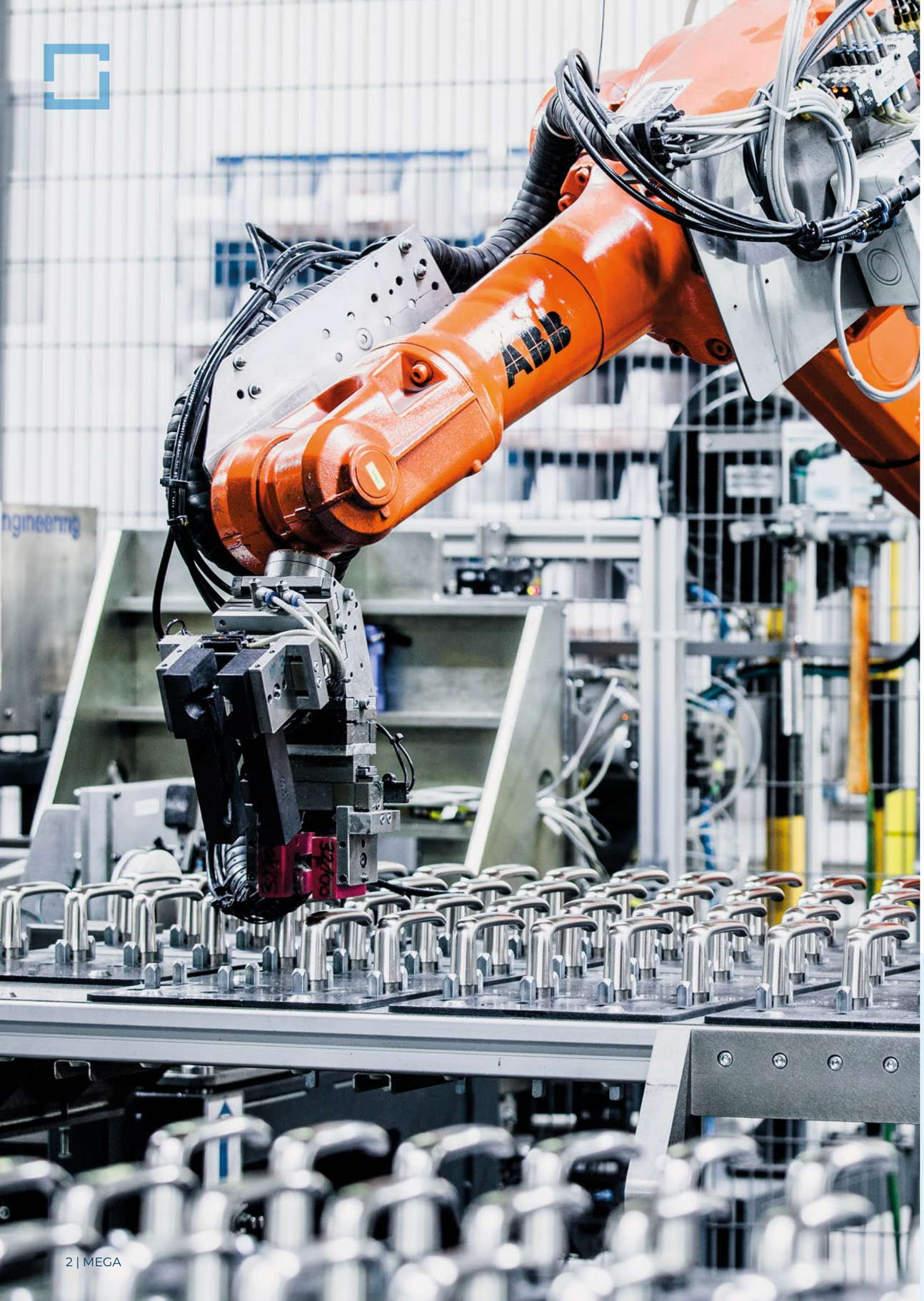

Erfahren und innovativ

Die MEGA GOSSAU AG ist die Schweizer Marktführerin im Zinkdruckguss und gehört international zu den Spezialisten im Metalldruckguss. Das Unternehmen mit Sitz in Gossau (SG) produziert kundenspezifische Metalldruckgussteile sowie hochwertige Tür- und Fensterbeschläge.

Über 90 Jahre Erfahrung in der Produktion von Druckgussteilen fliessen täglich in die Herstellung unseres hochwertigen Eigensortiments von dekorativen Beschlägen ein. Unsere Zink- und Messingbeschläge in erstklassiger Schweizer Qualität werden mit grösster Präzision bei uns im Haus hergestellt. Vom Engineering über die Giesserei, Bearbeitung, Schleiferei bis hin zur Galvanik – sämtliche Prozesse werden durch unser Qualitätsmanagement überprüft und weiterentwickelt. Mit rund 120 Mitarbeitenden und zahlreichen Vertretungen steht der Name MEGA für höchste Qualität, Zuverlässigkeit und Nachhaltigkeit.

+90
Jahre Erfahrung

2
Geschäftsfelder

+/–120
Mitarbeitende

Beschläge mit Stil

In Eigenregie und mit namhaften Designern kreieren wir Beschläge aus Zink und Messing, nehmen zeitgenössische Strömungen auf und richten unser Hauptaugenmerk neben Form, Farbe und Funktion auf gute Griffigkeit und schöne Oberflächen.

Die Auswahl an Modellen, Materialien und Oberflächen ist einmalig. Das grosse Eigensortiment umfasst Produkte vom Bauschlüssel über Tür- und Fensterbeschläge bis hin zu Sicherheits- und Fluchtweg-Garnituren. Unser Sortiment wird mit hochwertigen Edelstahlbeschlägen ergänzt.

> 2500
Beschläge- und Zubehörteile

> 8000
Kombinations-varianten

Für jedes Objekt und Gebäude

Das gesamte MEGA Sortiment ist für öffentliche und private Bereiche einsetzbar. Mit unseren vielfältigen Formen und Designs decken wir die gesamten Bedürfnisse des Marktes ab – ob Türdrücker, normale und abschliessbare Fenstergriffe, Drücker mit Sicherheitsrosette oder Sicherheitslangschild sowie Fluchtwegdrücker.

Gesundheitliche Einrichtungen

Einfamilienhäuser

Mehrfamilienhäuser

Schulhäuser

Geschäftsobjekte

Grossobjekte

Sicherheit und Fluchtweg

Unsere Sicherheitsbeschläge entsprechen den heutigen Sicherheitsanforderungen und können überall eingesetzt werden. Auch die Fluchtwegdrücker halten den gewünschten Gebrauchsklassen stand und kommen in öffentlichen Bauten zum Einsatz.

Türen

Die Hälfte der Einbrüche erfolgt durch die Haustür. Deshalb müssen besonders Haus- und Wohnungstüren, jedoch auch Terrassen- und Kellertüren gesichert werden. Wir bieten mit unseren Produktlinien komplette Lösungen an.

Fenster

MEGA verfügt über ein breites Angebot an abschliessbaren Fenstergriffen. Diese verhindern, dass Fenster leicht geöffnet werden können, was vor allem im Erdgeschoss wichtig ist.

Fluchtwege

In Notsituationen ist es wichtig, einfach und schnellstmöglich nach draussen zu finden. Bei uns sind die dafür benötigten Fluchtwegdrücker erhältlich.

Vielfältige Oberflächen

Das qualitativ hochwertige Eigensortiment bietet eine Vielzahl von Zink- und Messingbeschlägen an. Die Grundmaterialien Zink und Messing eignen sich hervorragend, um diverse Oberflächen zu gestalten. Ob klassisch veredelte Metalloberflächen, pulverbeschichtete Farbtöne oder der derzeitige Trend «Vintage» – MEGA bietet eine vielfältige Auswahl von Oberflächen an.

Klassisch

MEGA 01
gebürstet
matt vernickelt

MEGA 02
gebürstet
matt verchromt

MEGA 03
poliert
vernickelt

MEGA 04
poliert
verchromt

MEGA 05
velours
verchromt

MEGA 06
Messing poliert
lackiert

MEGA 07
gestrahlt

Vintage

MEGA 10
Optik Messing
gebürstet, matt
einbrennlackiert

MEGA 20
Optik Messing
hell patiniert, matt
einbrennlackiert

MEGA 30
Optik Messing
mittel patiniert,
matt einbrennlackiert

MEGA 40
Optik Messing
dunkel patiniert, matt
einbrennlackiert

MEGA 50
Optik Kupfer
hell patiniert, matt
einbrennlackiert

MEGA 60
Optik Kupfer
mittel patiniert, matt
einbrennlackiert

MEGA 70
Optik Messing Natur
patiniert, matt
einbrennlackiert

MEGA 100
Optik schwarz
verzinkt, matt
einbrennlackiert

MEGA 220
Messing
gebürstet
einbrennlackiert

MEGA 230
Messing roh
gebürstet,
unbehandelt

Koloriert

RAL 9010
Weiss

RAL 9005
Schwarz

RAL 640-6
Blau

RAL 650-1
Cyan

Alle RAL/NCS
«matt glatt verlaufend»

MEGA Produktlinien

MEGA Beschläge, in feinster Schweizer Handarbeit hergestellt, sind von hoher Qualität. Sämtliche Modelle erzählen eine Geschichte. Die zeitlosen, ansprechenden Formen runden den Wohnbereich harmonisch ab.

100er Waggonform

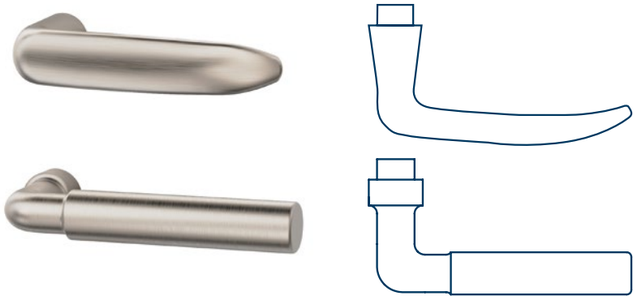

200er Walzenform

230er Halbrundform

235er Gehrungsform

250er Rundform

600er Hochovalform

620er Bogenform

100er Waggonform
greifbar & formschön

Das traditionelle und geschichtsträchtige Design begleitet die MEGA GOSSAU AG seit über 70 Jahren. Die schlichte und elegante Form wurde durch die Schwei-zerische Bundesbahn entdeckt und wird deshalb auch Waggondrücker genannt. Dieses Modell wurde bereits aus diversen Werkstoffen sowie Oberflächen hergestellt.

32.111 Türdrücker
34.120 Drücker-Rosette
34.125 Rosette

32.111 Fenstergriff
41.405 Rasterrosette

41.105 Hebeschiebetürgriff
41.430 Rasterrosette

33.103 Fluchtwegdrücker
34.260 Drücker-Rosette
34.266 Rosette

200er Walzenform
klassisch & gehoben

Angelehnt an die 30er-Jahre-Bauhaus-Linie, ist dieser Klassiker ein Modell der ersten MEGA Stunden. Die Walzenform stösst bei Architekten und Bauherren auf grosse Beliebtheit, da sie durch ihre neutrale Form in Neu- und Renovationsbauten sowie in Villen oder exklusiven Objektbauten zur Anwendung kommt.

32.200 Türdrücker
34.130 Drücker-Rosette
34.135 Rosette

32.206 Fenstergriff
41.403 Rasterrosette

41.200 Hebeschiebetürgriff
41.430 Rasterrosette

33.203 Fluchtwegdrücker
34.260 Drücker-Rosette
34.266 Rosette

230er Halbrundform
schlicht & chic

Die Halbrundform der 230er-Linie vereint eine schlichte Formsprache mit einem klassischen Design. Die überaus beliebte Form glänzt durch eine angenehme Haptik und die vielseitigen Einsatzmöglichkeiten in diversen Veredelungsvarianten.

32.230 Türdrücker
34.120 Drücker-Rosette
34.125 Rosette

32.230 Fenstergriff
41.410 Rasterrosett abschliessbar
RC 1 - 6

41.230 Hebeschiebetürgriff
41.430 Rasterrosette

33.253 Fluchtwegdrücker
34.260 Drücker-Rosette
34.266 Rosette

235er Gehrungsform
stilvoll & klassisch

Die Gehrungsform bewährt sich für zeitlose und hochwertige Objekte. Durch die attraktive Optik spricht die Form ein breites Publikum an. Sie vermittelt ausgezeichnete Qualität mit einem gewissen Charme und bietet für sämtliche Anforderungen die passende Lösung.

32.235 Türdrücker
34.120 Drücker-Rosette
34.125 Rosette

32.235 Fenstergriff
41.405 Rasterrosette

33.236 Fluchtwegdrücker
34.260 Drücker-Rosette
34.266 Rosette

41.235 Hebeschiebetürgriff
41.430 Rasterrosette

250er Rundform
harmonisch & vollendet

Die Rundform hat sich in den letzten 50 Jahren zu einem wahren Klassiker in der Architektur entwickelt. Die schlichte U-Form ist vielseitig einsetzbar und sehr beliebt. Damit hält man jeden Tag aufs Neue ein Stück Architekturgeschichte in der Hand.

32.250 Türdrücker
34.120 Drücker-Rosette
34.125 Rosette

32.250 Fenstergriff
41.405 Rasterrosette

33.253 Fluchtwegdrücker
34.260 Drücker-Rosette
34.266 Rosette

41.250 Hebeschiebetürgriff
41.430 Rasterrosette

600er Hochovalform
elegant & zeitlos

Die ansprechende Form verleiht jedem Objekt einen speziellen Charakter. Das greifbare und zeitlose Design ist in edlem Zink oder massivem Messing sowie in diversen Oberflächen erhältlich. Wartungsfreie Gleitlager, diverse Kombinationsmöglichkeiten und eine einfache Montage zeichnet die Form aus.

32.611 Türdrücker
34.120 Drücker-Rosette
34.125 Rosette

32.612 Fenstergriff
41.412 Rasterrosette
abschliessbar
RC 1 - 6

41.601 Hebeschiebetürgriff
41.430 Rasterrosette

33.603 Fluchtwegdrücker
34.260 Drücker-Rosette
34.266 Rosette

620er Bogenform
modern & geschmeidig

Die Mode ändert sich – die zeitlose Eleganz der 620er-Drücker bleibt bestehen. Das im letzten Jahrhundert lancierte Modell lebt neu auf. Ob Zimmer-, Haustüren oder Fluchtwegbereich bis zum ansprechenden Fenstergriff – für jenen Einsatzbereich ist der passende Griff in einer sehr angenehmen Haptik vorhanden.

32.620 Türdrücker
34.120 Drücker-Rosette
34.125 Rosette

32.620 Fenstergriff
41.405 Rasterrosette

41.620 Hebeschiebetürgriff
41.431 Rasterrosette

33.623 Fluchtwegdrücker
34.260 Drücker-Rosette
34.266 Rosette

Weitere Formen und Designs

Neben den marktgängigen Formen bieten wir auch Drückerformen an, die vom Design her nicht Standard sind, sich aber trotzdem auf dem Markt etabliert haben. Die Formen bestechen durch ihre Vielfältigkeit, Eleganz und Einzigartigkeit.

32.210 Hülsenform

Die Besonderheit des Hülsendrückers ist seine Vielfältigkeit am Griffstück, das in beliebigen Oberflächen erhältlich ist.

32.227 Gehrungshülsenform

Die Gehrungshülsenform ist der Hingucker und wirkt zeitgemäss und elegant. Das Griffstück ist in beliebigen Oberflächen verfügbar.

Vielseitiges Sortiment

MEGA verfügt über ein vielseitiges Qualitätssortiment an Beschlägen für Türen, Fenster und den Sicherheitsbereich. Somit sind die Beschläge in der gesamten Wohnung oder Immobilie durchgängig einsetzbar und sorgen für eine einheitliche, harmonische Umgebung.

Oliven

39.180

39.280

39.680

Türknöpfe

37.749

37.754

37.758

Drücker-Rosetten

34.120 34.130 34.150 34.180

Drücker-Rosetten mit Rückholfeder

34.160 34.190 34.260

Sicherheitsrosetten

34.100 34.101 RC 1-3 34.105 34.108

Langschilder

35.045 35.046 35.450 35.452 35.460 35.462

Sicherheitslangschilder

35.480 RC 3 35.485 RC 1 35.486 RC 1 35.488 RC 2 35.495 RC 1

Edelstahl-Beschläge

Edelstahlbeschläge zeichnen sich durch grosse Robustheit und Langlebigkeit aus. Das hygienische Material mit glatter, porenfreier Oberfläche hemmt die Übertragung von Bakterien und wird in gesundheitlichen Einrichtungen gerne gesehen. Wir unterscheiden verschiedene Qualitätsklassen: Basis-, Standard-, Objekt- und Premium-Objektgarnituren.

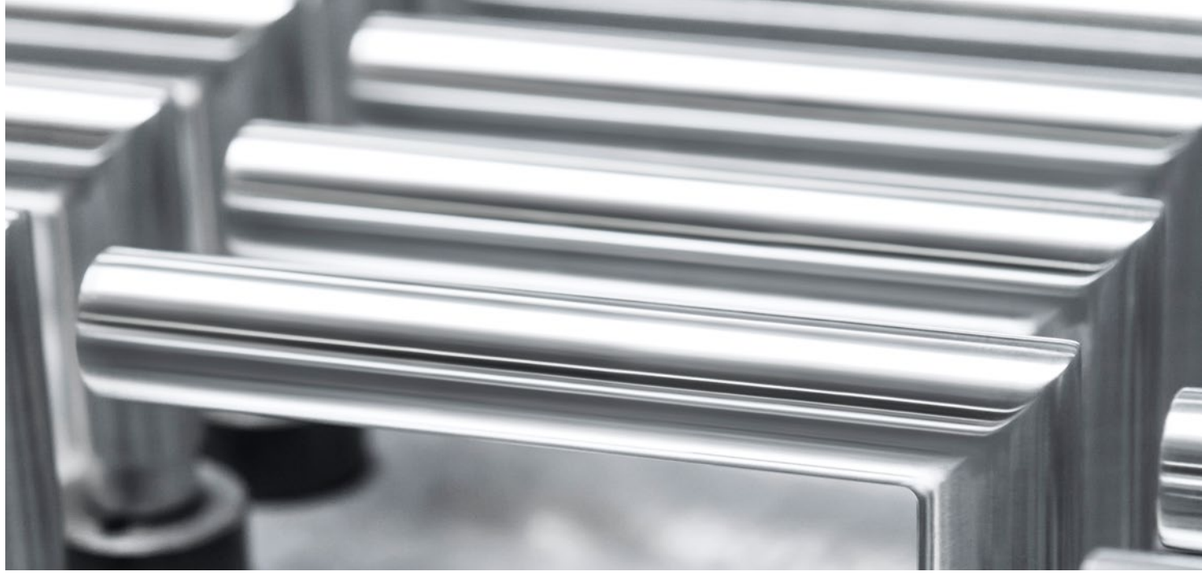

01-32235-120-125

Basisgarnituren

Die Grundrosette ist aus Kunststoff. Die Drückergarnitur ist festdrehbar mit der Abdeckrosette wartungsfrei gelagert. Ebenfalls ist eine Rückholfeder mit 90°-Festanschlag integriert.

- Material: Edelstahl, matt satiniert
- Anlehnung an die EN 1906

03-32100-120-126

Objektgarnituren

Das wartungsfreie und hochfeste Kunstoff-Gleitlager sitzt schwimmend in der Stahlgrundrosette und gleicht axiale und radiale Kräfte aus. Eine Wellfederscheibe gleicht Winkeltoleranzen zwischen Stift und Auflagewinkel der Grundrosette aus.

- Material: Edelstahl, matt satiniert
- Objektqualität EN 1906, Klasse 4
- FS-geprüft nach DIN 18273

02-32230-120-125

Standardgarnituren

Die Grundrosette aus verstärktem Kunststoff führt den Drücker radial und axial. Eine Wellfederscheibe gleicht Winkeltoleranzen zwischen Stift und Auflagewinkel der Grundrosette aus.

- Material: Edelstahl, matt satiniert
- Objektqualität EN 1906, Klasse 3

04-32250-120-126

Premium-Objektgarnituren

Die Industriekugellager sind charakteristisch für diese hochwertigen Objektgarnituren: Ein präzises und wartungsfreies, voll gekapseltes Rillenkugellager sorgt für eine ausgeglichene und spielfreie Lagerung des Drückers.

- Material: Edelstahl, matt satiniert
- Objektqualität EN 1906, Klasse 4
- FS-geprüft nach DIN 18273

MEGA

MEGA Beschläge – Schweizer Qualität

Die MEGA GOSSAU AG produziert mit grosser Leidenschaft Tür- und Fensterbeschläge. Unsere Zink- und Messingbeschläge in erstklassiger Schweizer Qualität geniessen im In- und Ausland einen hervorragenden Ruf. Sie werden in feinster Handarbeit und mit grösster Präzision hergestellt.

MEGA Beschläge auf buildup.ch

Unser vielfältiges Sortiment an MEGA Beschlägen finden Sie auf buildup.ch

980900075 – 2026/03

MEGA GOSSAU AG
Langfeldstrasse 6
9200 Gossau, Schweiz
T +41 71 388 91 11
info@mega.swiss
www.mega.swiss

Folge uns auf LinkedIn

URBAN MINING
SWISS ZINK

BESCHLÄGE MIT STIL.

Votre contact en Suisse

Conseil, devis et commande des produits MEGA en Suisse

RR BARROS Sàrl – RR Commercial

Route des Provins 21

2087 Cornaux NE – Suisse

Tél. +41 32 767 18 18

contact@rr-commercial.ch

www.rr-commercial.ch